HYUNDAI

TOZ TORBASIZ ELEKTRİKLİ SÜPÜRGE MODEL ADI

2023

GENUINE PRODUCT OF HYUNDAI CORPORATION

HC210B
HC210M

KULLANMA KILAVUZU
USER MANUAL

Değerli Müşterimiz;

HYUNDAI Modelimiz HC210M / HC210B satın aldığınız için teşekkür ederiz. Yüksek kalite ve teknoloji ile üretilmiş olan bu ürünümüzün size daha akıllı ve rahat yaşam tarzı sunmasını umuyoruz. Bu kılavuzun tamamını ve verilen diğer belgeleri ürünü kullanmadan önce dikkatle okuyun ve bir başvuru kaynağı olarak saklayın.
Daha fazla ayrıntı için lütfen resmi web sitemizi ziyaret edin:
www.hyundaievaletleri.com

Lütfen bu ürünü kullanmadan önce tüm talimatları okuyun ve ileride tekrar kullanmak için uygun şekilde saklayınız.

CİHAZIN TANITIMI

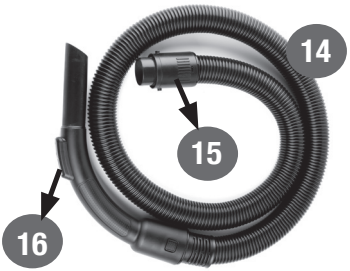

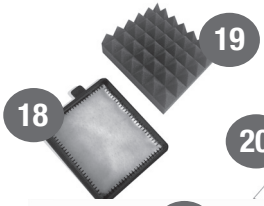

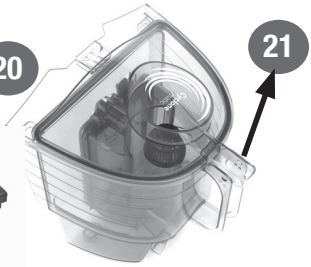

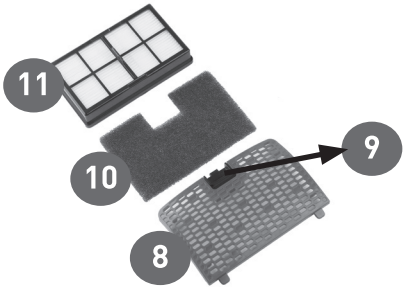

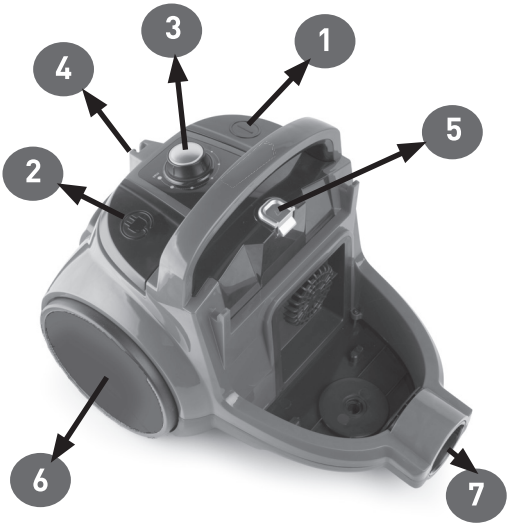

1. Açma/Kapama düğmesi
2. Otomatik kablo sarma düğmesi
3. Emiş gücü ayar düğmesi
4. Yatay park yuvası
5. Toz haznesi kilitleme mandalı
6. Tekerlek
7. Emiş ağzı
8. Hepa Filtre kapağı
9. Hepa Filtre kapağı kilitleme mandalı
10. Sünger filtre
11. HEPA Filtre
12. Yüksek verimli pedallı süpürücü fırça
13. Süpürücü ayar pedalı
14. Hortum
15. Hortum girişi
16. Mekanik emiş gücü ayarı
17. Teleskobik boru
18. WHF Plus H12 filtresi
19. WHF Plus sünger filtresi
20. Toz haznesi
21. Toz haznesi açma düğmesi
22. Dar uçlu boru fırça(TC616-2/HC210M)
23. Dikdörtgen süpürücü uç(TC616-2/HC210M)
24. Sert Zemin Aparatı (TC616-2/HC210M)

TORBASIZ KURU ELEKTRİKLİ SÜPÜRGE

Ürünümüzü seçtiğiniz için teşekkür ederiz. Süpürgenizi bu kullanma kılavuzunu okuyup, kılavuzda belirtilen şekilde kullanırsanız, cihazınızdan en yüksek performansı elde edebilirsiniz.İyi günlerde kullanınız.

İÇİNDEKİLER

1. Emniyet Kuralları
il. Teknik Özellikler
111. Cihazın Tanıtımı
iV. Kullanım
V. Temizlik ve Bakım

1. EMNİYET KURALLARI

• Bu cihaz uluslararası güvenlik standartları na uygundur.
• Cihaz 8 yaş ve üzeri çocuklar ve fiziksel, algısal ve zihinsel yetenekleri azalmış veya tecrübe ve bilgi eksikliği olan kişiler tarafından gözetim altında veya cihazın güvenli bir şekilde kullanımına ve karşılaşılan ilgili tehlikelerin anlaşılmasına dair talimat verilirse kullanılabilir.
• Çocuklar cihazla oynamamalıdır.
• Temizleme ve kullanıcı bakımı 8 yaşından büyük ve gözetim altında olmadıkça çocuklar tarafından yapılmamalıdır.
• Elektrik kablosu veya cihaz hasarlıysa kullanmayın. Yetkili servise başvurun.
• Şebeke güç kaynağınız cihazın tip etiketinde belirtilen bilgilere uygun olmalıdır.
• Cihazı kullanacağınız şebeke en az 16A'lik bir sigorta ile emniyete alınmış olmalıdır.
• Cihazı uzatma kablosu ile kullanmayınız.
• Elektrik kablosunun bükülmesine, kıvrılmasına ve hasarlanmasına engel olunmalıdır.
• Cihazınıza zarar vermemek için yetersiz akım sağlayan uzatma kabloları kullanmayınız. Köşelerde ve kapı eşiklerinde sıkışmamasına dikkat edin.
• Cihaz elektriğe bağlıyken elleriniz nemli veya ıslaksa, cihazın fişine dokunmayın.
• Cihazın fişini prizden çıkartırken kablosundan çekmeyin.
• Yanıcı maddeleri süpürmeyin ve sigara külünü süpürürken soğumuş olmasına dikkat edin.
• Su ve diğer sıvı maddeleri süpürmeyin.
• Cihazı yağış, nem ve ısı kaynaklarından koruyun.
• Cihazı patlayıcı veya yanıcı ortamların ve maddelerin bulunduğu yerde veya yakınında kullanmayın.
• Temizlik ve bakım öncesi cihazın fişini prizden çekin.

• Cihazın hortumunu düzenli olarak kontrol edin. Hasar durumunda kullanmayın, yetkili servise başvurun.
• Cihazınızı çalışır vaziyette bırakıp yanından ayrılmayın
• Sadece orijinal parçaları veya üretici tarafından tavsiye edilen parçaları kullanın.
• Cihazı kullanmadan önce bütün filtrelerin yerinde olduğuna dikkat edin. Eksik veya hasarlı filtrelerle cihazı çalıştırmayın, süpürgeniz zarar görebilir.
• Merdivenleri süpürürken cihaz kullanıcının aşağısında bulunmalıdır.
• Cihazınızın emme ağızını kesinlikle saçlarınıza, göz ve kulaklarınıza yaklaştırmayın.
• Cihazınızı, radyatör, soba vb. ısıtıcılara yakın çalıştırmayınız.
• Ambalaj malzemelerini saklıyorsanız çocukların ulaşamayacağı bir yerde muhafaza edin

DİKKAT: Süpürgenizle sadece kuru süpürme yapınız. ıslak zeminleri süpürmeyiniz.

II. TEKNİK ÖZELLİKLER

Marka	**:Hyundai**
Modeli	**:HC210B / HC210M**
Model No	**:TC616-1/Basic**
	TC616-2/Mid Segment
Besleme gerilimi	**:220-230V AC 50Hz**
Güç	**:800W**

III. CİHAZIN TANITIMI

1. Açma/Kapama düğmesi
2. Otomatik kablo sarma düğmesi
3. Emiş gücü ayar düğmesi
4. Yatay park yuvası
5. Toz haznesi kilitleme mandalı
6. Tekerlek
7. Emiş ağzı
8. Hepa Filtre kapağı
9. Hepa Filtre kapağı kilitleme mandalı
10. Sünger filtre
11. HEPA Filtre
12. Yüksek verimli pedallı süpürücü fırça
13. Süpürücü ayar pedalı
14. Hortum
15. Hortum girişi
16. Mekanik emiş gücü ayarı
17. Teleskobik boru
18. WHF Plus H12 filtresi
19. WHF Plus sünger filtresi
20. Toz haznesi
21. Toz haznesi açma düğmesi
22. Dar uçlu boru fırça
23. Dikdörtgen süpürücü uç
24. Sert Zemin Aparatı

IV. KULLANIM

Kullanım amacı

Cihaz ev tipi kullanım için tasarlanmıştır, sanayi tipi kullanım için uygun değildir.

Hortumu takma/çıkarma

• Hortumu (14) takmak için hortum girişini (15) emiş ağzı yuvasına (7) denk gelecek şekilde ok yönünde itin ve saat yönünde çevirin.

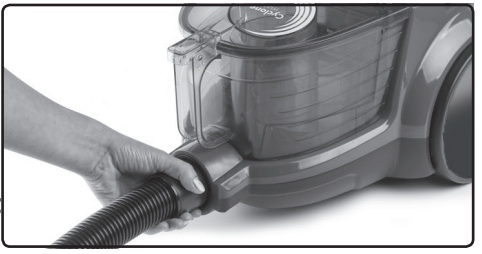

Hortumu (14) çıkarmak için, hortum girişini (15) iki taraftan tutarak saatin tersi yönünde çevirin ve hortumu çekin.

Teleskobik boruyu takma/çıkarma

• Teleskobik boruyu (17) hortum sapına takın.
• Teleskobik boruyu (17) çıkarmak için hortum sapından teleskobik boruyu çekin.
• Teleskobik borunun (17) uzunluğunu ayarlamak için; teleskobik boru ayar mandalını ileri geri kaydırarak uzatıp kısaltabilirsiniz.

Süpürücü fırça takma/çıkarma

• Süpürücüyü (12), teleskobik boruya (17) bastırarak takın.
• Süpürücüyü (12) teleskobik borudan (17) çekerek çıkarabilirsiniz.

Parke halı fırçasını ayarlama

Parke halı fırçasının (12) üzerinde bulunan ayar mandalına (13) basarak;
* Sert zemin ve parke için kıl fırçalar açıkken temizlik yapın.
* Halı ve kilimler için kıl fırçalar gizli konumda temizlik yapın .

Çalıştırma

• Cihazın arka kısmında yer alan fişi çekerek prize takın.
• Cihazınızı çalıştırmak için açma/kapama düğmesine (1) basın.

Emiş gücünün ayarlanması

• Cihazın emiş gücünü, temizlenecek yüzey cinsine göre gövde üzerinde bulunan emiş gücü ayar düğmesini saat yönünde çevirerek artırabilirsiniz. Emiş gücünü azaltmak için ise saat yönünün tersine çevirin.

• Hortum sapı mekanik emiş gücü ayarı sayesinde hava ayarı yaparak, tül, perde gibi yüzeyleri daha rahat temizleyebilirsiniz

Aksesuarlar

Dikdörtgen Süpürücü Uç:(23)

Döşemelerin, merdiven basamaklarının, otomobil içinin, kanepelerin, koltukların vb. süpürülmesi için uygundur

Dar Uçlu Boru:(22)

Kalorifer peteği, koltuk ve mobilya araları gibi, ulaşılması zor bölgelerin süpürülmesi için uygundur

Süpürgenin kapatılması ve park özelliği

• Açma/kapama düğmesinden (1) cihazı kapatın ve fişini prizden çekin.
• Cihazın arka kısmında bulunan park yuvasına, parke halı fırçasının park kancasını takın. Cihazınız hem yatay hem de dikey olarak park edilebilir.

V. TEMİZLEME ve BAKIM

UYARI: Cihazı temizlemek için kesinlikle benzin, solvent, aşındırıcı temizleyiciler, metal nesneler veya sert fırçalar kullanmayınız.

Temizleme ve Bakım işlemlerine başlamadan
önce mutlaka fişi prizden çıkarınız ve kablo sarıcı tuşuna basarak kabloyu toplayınız.

Toz haznesinin boşaltılması

• Toz haznesini çıkarmak için toz haznesi kilitleme düğmesini resimdeki gibi sapa doğru itin ve toz hazne taşıma sapından tutarak yukarı dogru çıkartın.

• Toz haznesinin kapağını açın ve boşaltın.
• Toz boşaldığında toz haznesi(21)ka pağını kapatın.

• Toz haznesini yerine yerleştirin.

WHF Plus filtresinin temizlenmesi

Bu filtre motora toz haznesinden gelebilecek olan tozların engellenmesinde ve süpürgenizin dışarıya tozlu hava vermemesinde kullanılır. Toz haznesi bölmesinin alt kısmında yer alır.

• Her zaman kullanımdan sonra Toz Haznesi içindeki tozu boşaltıp, toz haznesini temizleyiniz ve kurutunuz.
• Hijyenik nedenlerle ve süpürgenizin ömrünün uzaması için hiçbir zaman süpürgenizi içinde kir dolu şekilde bırakmayınız.
• Toz haznesi kilitleme düğmesine basın ve toz haznesini çıkarın.
• Toz haznesinin arkasında bulunan WHF Plus filtresini çıkartın.
• Sünger filtreyi de çıkardıktan sonra her 2 filtreyi akan suya tutarak yıkayın .

• Yıkadıktan sonra filtreyi güneşte kurutunuz.
• Filtre kuruduktan sonra, filtreyi yerine takmazsanız, cihazınızın haznesi yerine düzgün oturmayacak ve cihazınız düzgün emiş yapmayacaktır.

HEPAfiltre

HEPA çıkış filtresi, cihazın arka tarafında bulunmaktadır. Cihazınızın, dışarıya tozlu hava vermesini önlemek için kullanılır.
• HEPA filtre kapağını üzerindeki düğmeye basarak açın ve HEPA filtresini çıkarın.

• Silkeleyerek temizleyin.
• Hepa filtre yılda en az 1 kez ya da üzerinde gözle görülür aşırı bir kirlenme olduğunda temizlenmelidir.

UYARI: Filtreleri tam olarak kurumadan yerine takmayın, aksi halde kullanım esnasında etrafa nem kokusu yayılabilir, arka kısmından su sıçrayabilir ve filtreler zarar görebilir.
UYARI: Filtreleri kurutmak için saç kurutma makinesi, soba vb. sıcak hava veren cihazlar kullanmayınız. Güneşte kurumaya bırakınız.

TAŞIMA VE NAKLİYE

Cihazın naklini kendi orijinal kutusu ve bölmeleri ile veya cihazın etrafını koruyacak yumuşak bir bezle sararak yapmak gerekir. Yanlış ambalajlama esnasında plastik parçalar kırılabilir, elektrik aksamı zarar görebilir.

DİKKAT:
• Cihazı ve aksesuarlarını, kullanım sırasında darbelerden koruyunuz. Çarpma veya düşürülme sonucunda oluşacak hasarlarda, garanti harici işlem uygulanacaktır.
• Çeyizlik, hediyelik v.b.nedenlerden dolayı satın alınan ve kullanılmayan ürünün garanti başlangıcı Yetkili Hyundai Servisi tarafında yapılmaktadır. ilk kullanımına başlayacağınız gün itibariyle bölgenizde bulunan en yakın Yetkili Servisimizde Garanti Belgenizi onaylatınız.
• Garanti belgesini satış tarihinde muhakkak yetkili satıcıya (ürününüzü satın aldığınız kişi) tasdik ettiriniz (Unvan kaşesi ve satış tarihi).
• Herhangi bir arıza durumunda Hyundai Yetkili Servisimize şahsen başvurunuz.
• Malın ayıplı olduğunun anlaşılması durumunda tüketici, 6502 sayılı Tüketicinin Korunması Hakkında Kanunun 11 inci maddesinde yer alan;
a. Sözleşmeden dönme,
b. Satış bedelinden indirim isteme,
c. Ücretsiz onarılmasını isteme,
d. Satılanın ayıpsız bir misli ile değiştirilmesini isteme,
haklarından birini kullanabilir.
• Tüketici, garantiden doğan haklarının kullanılması ile ilgili olarak çıkabilecek uyuşmazlıklarda yerleşim yerinin bulunduğu veya tüketici işleminin yapıldığı yerdeki Tüketici Hakem Heyetine veya Tüketici Mahkemesine başvurabilir.

• Satıcı tarafından Garanti Belgesinin verilmemesi durumunda, tüketici Gümrük ve Ticaret Bakanlığı Tüketicinin Korunması ve Piyasa Gözetimi Genel Müdürlüğüne başvurabilir.
• Tüm yetkili servis istasyonu bilgilerimiz, Ticaret Bakanlığı tarafından oluşturulan "Servis Bilgi Sistemi"nde (www. servis.gov.tr) yer almaktadır.
• Yedek parça malzemeleri yetikili servislerimizden temin edilebilir.
Cihazınızın yasal kullanım ömrü 10 yıldır.

AEEE Yönetmeliğine Uygundur.
AEEE

Bu cihaz AEEE direktiflerine uygun olarak geri dönüşümü olan parçalardan oluştuğu ıçın çöpe atılmaması gerekmektedir. Lütfen, bu cihazın geri dönüşümünü sağlamak için en yakın toplama merkezine başvurunuz.

USER MANUAL

Thank you for choosing our product. This instructions manual has been prepared for you to achieve complete satisfaction and maximum performance from your product.

CONTENTS

I. SAFETY INSTRUCTIONS
II. GENERAL DESCRIPTIONS
III. TECHNICAL SPECIFICATIONS
IV. USING THE APPLIANCE
V. CLEANING & MAINTENANCE

I. SAFETY INSTRUCTIONS

When using an electrical appliance, basic precaution should always be followed, including the following:
READ ALL INSTRUCTIONS BEFORE USING (THIS APPLIANCE)

• The appliance is not to be used by children or persons with reduced physical,sensory or mental capabilities, or lack of experience and knowledge, unless they have been given supervision or instruction
• Children being supervised not to play with the appliance.
• These devices may be used by children of 8 years or older and by any persons with either limited physical, sensory, or mental capabilities or lack of experience and/or knowledge, if they are supervised closely or have been instructed about the safe usage of the devices and understand the dangers that might arise from such usage.
• Children must not play with the device.
• Children must not perform any cleaning or servicing work to done by the user, unless they are supervised.
• Keepthe packagingfoilawayfrom children - danger of suffocation.
• Unless management and supervısıon regarding the device are ensured by a person responsible for safety of the devices, this device isn't designed to be used by physically and mentally disabled people (including children) or by people who are lack of experience and knowledge.
• Children must be supervised in order to ensure keeping them away from the device.
• Do not leave vacuum cleaner when plugged in. Unplug from outlet when no use and before servicing.
• To reduce the risk of electric shock, do not use outdoors or on wet su rfaces
• Do not allow to be used as a toy. Close attention is necessary when used by near children.
• Use only as described in this manual. Use only manufactures recommend attachments.
• Do not use with damaged cord or plug. If vacuum cleaner is not working as it should, has been dropped, damaged, left outdoors, or dropped into water, enter it to a service center.
• Do not pull or carry on cord, use cord as a handle, close door on

cord, or pull cord around sharp edges or corners. Do not run vacuum cleaner over cord. Keep cord away from heated surfaces.
• Do not unplug by pulling on cord. To unplug, grasp the plug, not the cord.
• Do not handle plug or vacuum cleaner with wet hands.
• Do not put any object into openings. Do not use with any opening blocked. Keep
• free of dust, lint, hair and anythingthat may reduce airflow.
• Keep hair, loose clothing, fingers and all parts of body away from openings and moving parts.
• Turn all controls off before unplugging.
• Use extra care when cleaning on stairs.
• Do not use to pick up flammable or combustible liquids, such as gasoline, or use in areas where they may be present
• Hold plug when rewinding onto cord reel. Do not allow plug to whip when rewinding.
• Unplug before connecting the hose
• Do not pick up anything that is burning or smoking, such as cigarettes, matches, or hot ashes.
• Do not use without dust bag and/ or filter in place.
• If the supply cord is damaged, it must be replaced by the manufacturer or its service agent ora similarly qualified person in order to avoid a hazard.

SAVE THESE INSTRUCTIONS

II. GENERAL DESCRIPTIONS

1. On/Off Button
2. Cord rewinder button
3. Suction power control knob
4. Horizontal parking nest
5. Dust container release button
6. Wheel
7. Suction hose nest
8. Hepa Fi iter cover
9. Hepa filter cover release button
10. Sponge fılter
11. HEPA Filter
12. High efficiency main brush
13. Brush adjustment pedal
14. Hose
15. Hose connection
16. Louvre
17. Telescobic tube
18. WHF Plus H12 fılter
19. WHF Plus sponge filter
20. Dust container
21. Dust container release button
22. Crevice nozzle
23. Small brush
24. Hard floor nozzle

III. TECHNICAL SPECIFICATIONS

Brand	:	Hyundai
Model	:	**HC210B / HC210M**
Model No	:	**TC616-1/Basic** **TC616-2/Mid Segment**
Voltage	:	**220-230V AC 50Hz**
Power	:	**800W**

IV. USING THE APPLIANCE

Always remove the plug from the power socket before fitting or removing accessories!
• Choose the most appropriate accessories for your purpose and affix these accessories directly on the gun section or affix the Extension tubes first and then accessories on their ends.

• Foran effective cleaning, use the accessories as mentioned in the following.
» Main brush for vacuuming carpets, rugs and hard grounds.
» Crevice nozzle for cleaning the dusts, chips and ete. at radiators, drawers and ete. narrow sections.
» Directly the Extension Tube for cleaning soil, debris, chips, feathers and ete.
» The Small brush Accessories for cleaning racks, clothes, electronicdevices, lam pshades, furniture, curtains and ete.
• Plug in your vacuum cleaner and start it by pressing the On-Off Button.
• After completing the vacuuming process, turn off your vacuum cleaner by pressing the On-Off Button. Un plug you r vacu um cleaner and fu rl the cord by pressing Cord Rewinder button. For some models, for furling the cable, it will be sufficient to hold and pull the cord lightly. This specification can vary in accordance with the model.
• Please press the Dust Container release button and get the dust continer.
• Please hold the dust container over a bucket then press the dust release button on the container.

V. CLEANING & MAINTENANCE

You have to unplug your device, before beginning any Cleaning or Maintenance processes.

• After every use, empty the dust container, clean and dry the it.
• Do not ever leave your vacuum cleaner with dirt in it for hygienic purposes and extending the life of your vacuum cleaner.

WHF Filter

• Remove the dust container from its place and take out the motorprotector fılter placed behind the container by pulling.
• it is suggested that you can wash the sponge layer of fılter and shake offthe fılterto clean the dusts.
• This kind of fılters should be changes once a year.
• it will reduce the suction power and damage the motor if you use the wet fılter.

Hepa Filter

• The HEPA fılter should be cleaned twice a year, and when there is obvious dirt on the fılter, it is time.
• You must fıx the HEPA fılter properly before running the vacuum cleaner.
• The fılter can't be cleaned in the washing machine or baked by the blower.
• Carry your vacuum cleaner by holding from its Body Handle.
• Just use original parts and accessories for efficient cleaning and lifecycle and warranty of your device. Provide the accessories and parts from the closest Authorized Service when it is required.

WARNING: Always operate the cleaner with filters and HEPA installed.
WARNING: Only perform dry vacuuming with your vacuum cleaner.

Usage Area

This product designed for just household use. it is not suitable for Business and industry type. Otherwise it will be accepted as "out of warranty conditions" by our Authorized Services.

HANDLING AND SHIPMENT

• During handling and shipment, your appliance must be kept in original package in order to prevent damages to its parts.
• Keep at normal position during shipment.
• Do not drop the product when transporting and protect from impacts.
• After delivery of the product, failures and damages that may occur while transporting are not covered by warranty

AEEE

This marking indicates that this product should not be disposed with other household wastes throughout the EU. Ta prevent possible harm ta the environment ar human health from u ncontrolled waste disposal, recycle it responsibly ta promote the sustainable reuse ofmaterial resources. To return your used device, please use the return and collection systems ar contact the retailer where the product was purchased. They can take this product for environmental safe recycling.

Satın almış olduğunuz cihaz, 28.11.2013 tarihli, 28835 sayılı Resmi Gazetede yayımlanan ve 28.05.2014 tarihinde yürürlüğe giren 6502 sayılı Tüketicinin Korunması Hakkında Kanunun 56 ncı maddesi uyarınca, **Technocast Otomotiv San. ve Tic. A.Ş** tarafından garanti altına alınmıştır. Bu cihazı kullanırken aşağıdaki şartları göz önünde bulundurmanız, cihazınızın garanti kapsamında kalmasını sağlar.

GARANTİ ŞARTLARI

1. Garanti süresi, malın teslim tarihinden itibaren başlar ve 3 yıldır.
2. Malın bütün parçaları dahil olmak üzere tamamı garanti kapsamındadır.
3. Malın ayıplı olduğunun anlaşılması durumunda tüketici, 6502 sayılı Tüketicinin Korunması Hakkında Kanunun 11 inci maddesinde yer alan;
a. Sözleşmeden dönme,
b.Satış bedelinden indirim isteme,
c. Ücretsiz onarılmasını isteme,
d.Satılanın ayıpsız bir misli ile değiştirilmesini isteme,
haklarından birini kullanabilir.
4. Tüketicinin bu haklardan ücretsiz onarım hakkını seçmesi durumunda satıcı; işçilik masrafı, değiştirilen parça bedeli ya da başka herhangi bir ad altında hiçbir ücret talep etmeksizin malın onarımını yapmak veya yaptırmakla yükümlüdür. Tüketici ücretsiz onarım hakkını üretici veya ithalatçıya karşı da kullanabilir. Satıcı, üretici ve ithalatçı tüketicinin bu hakkını kullanmasından müteselsilen sorumludur.
5. Tüketicinin, ücretsiz onarım hakkını kullanması halinde malın;
* Garanti süresi içinde tekrar arızalanması,
* Tamiri için gereken azami sürenin aşılması,
* Tamirinin mümkün olmadığının, yetkili servis istasyonu, satıcı, üretici veya ithalatçı tarafından bir raporla belirlenmesi durumlarında;
tüketici malın bedel iadesini, ayıp oranında bedel indirimini veya imkan varsa malın ayıpsız misli ile değiştirilmesini satıcıdan talep edebilir. Satıcı, tüketicinin talebini reddedemez. Bu talebin yerine getirilmemesi durumunda satıcı, üretici ve ithalatçı müteselsilen sorumludur.
6. Malın tamir süresi 20 iş gününü, binek otomobil ve kamyonetler için ise 30 iş gününü geçemez. Bu süre, garanti süresi içerisinde mala ilişkin arızanın yetkili servis istasyonuna veya satıcıya bildirimi tarihinde, garanti süresi dışında ise malın yetkili servis istasyonuna teslim tarihinden itibaren başlar. Malın arızasının 1 O iş günü içerisinde giderilememesi halinde, üretici veya ithalatçı; malın tamiri tamamlanıncaya kadar, benzer özelliklere sahip başka bir malı tüketicinin kullanımına tahsis etmek zorundadır. Malın garanti süresi içerisinde arızalanması durumunda, tamirde geçen süre garanti süresine eklenir.
7. Malın kullanma kılavuzunda yer alan hususlara aykırı kullanılmasından kaynaklanan arızalar garanti kapsamı dışındadır.
8. Tüketici, garantiden doğan haklarının kullanılması ile ilgili olarak çıkabilecek uyuşmazlıklarda yerleşim yerinin bulunduğu veya tüketici işleminin yapıldığı yerdeki Tüketici Hakem Heyetine veya Tüketici Mahkemesine başvurabilir.
9. Satıcı tarafından bu Garanti Belgesinin verilmemesi durumunda, tüketici Gümrük ve Ticaret Bakanlığı Tüketicinin Korunması ve Piyasa Gözetimi Genel Müdürlüğüne başvurabilir.

GARANTİ BELGESİ

İMALATÇI veya İTHALATÇI FİRMA:

Ünvanı : Technocast Otomotiv San. ve Tic. A.Ş

Adres : ÇOSB G.O.Paşa Mah. 6. Cadde No:12
Çerkezköy - Tekirdağ / TÜRKİYE

Mail : destek@hyundaievaletleri.com

FİRMA YETKİLİSİNİN

İmzası - Kaşesi :

MALIN

Cinsi : Hyundai Toz Torbasız süpürge
Markası : HYUNDAI
Modeli : HC210B / HC210M
Model No : TC616-1/ Basic
TC616-2/Mid Segment
Menşei : Türkiye
Seri No :

Teslim tarihi ve yeri

Garanti Süresi: 3 Yıl Azami Tamir Süresi: 20 iş günü

SATICI FİRMANIN

Ünvanı :
Adresi :
Telefon :
Faks :
Fatura Tarih ve No :

Tarih / İmza / Kaşe

Destek hattı: 0850 762 7125

Manufactured/Distributed by Technocast Otomotiv San. Ve Tic. A.S
Licensed by HYUNDAI Corporation Holdings, Korea

HYUNDAI

TOZ TORBASIZ ELEKTRİKLİ SÜPÜRGE MODEL ADI

HC210B
HC210M

GENUINE PRODUCT OF
HYUNDAI CORPORATION

Manufactured/Distributed by Technocast Otomotiv San. Ve Tic. A.S
Licensed by HYUNDAI Corporation Holdings, Korea